TIFAS Spreizniete aus Kunststoff
TIFAS Rivets expansibles en plastique

604.017.0235
TIFAS® Spreizniete / aus Kunststoff PA 6.6
TIFAS® Rivets expansibles en plastique

GTO 409 642 - 4.0 x 6.5 mm

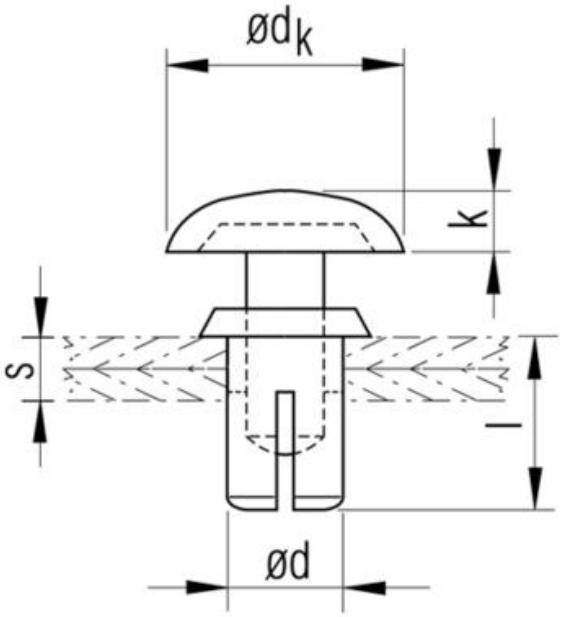

Nichtleitender Blindniet
Montage per Daumendruck
Abgedeckter Setzkopf
Niet-Ø: 4.0 mm
Bohrloch-Ø: 4.3 mm
Nietbare Materialstärke: 3.5 - 4.5 mm
Kopf-Ø: 8.0 mm
Kopfdicke: 2.0 mm
Schaftlänge: 6.5 mm
Schaftschlitze: 4-fach
Farbe:weiss

rivet aveugle isolant
montage par pression du pouce
tête couverte
rivet-Ø: 4.0 mm
trou-Ø: 4.3 mm
épaisseur de matériau de rivet: 3.5 - 4.5 mm
tête-Ø: 8.0 mm
épaisse de la tête: 2.0 mm
longueur de tige: 6.5 mm
glyphe de tige: 4-fach
couleur: blanc

achat minimum: 100 pièces

Gewicht / Poids: 0.500 kg

Abbildungen, Masse und Preise unverbindlich, technische Änderungen vorbehalten.
Illustration, données technique et prix sans engagement. Sous réserve de modifications techniques.

© ECKOLD AG / 2024-10-11

Preis pro Stück / Prix par pièce: **CHF 8.50**

ohne MwSt. / hors TVA

Abbildungen, Masse und Preise unverbindlich, technische Änderungen vorbehalten.
Illustration, données technique et prix sans engagement. Sous réserve de modifications techniques.

ECKOLD AG Rheinstrasse 8 CH-7203 Trimmis Switzerland +41 81 354 12 50 www.eckold.com verkauf@eckold.ch

© ECKOLD AG / 2024-10-11