M-LOCK Blindniete
M-LOCK Rivets aveugles

604.033.0260
M-LOCK Blindniete / Senkkopf 100° - Edelstahl
M-LOCK Rivet aveugle / tête fraisée

GTO 415 960 202 - 6.4 x 16.8 mm

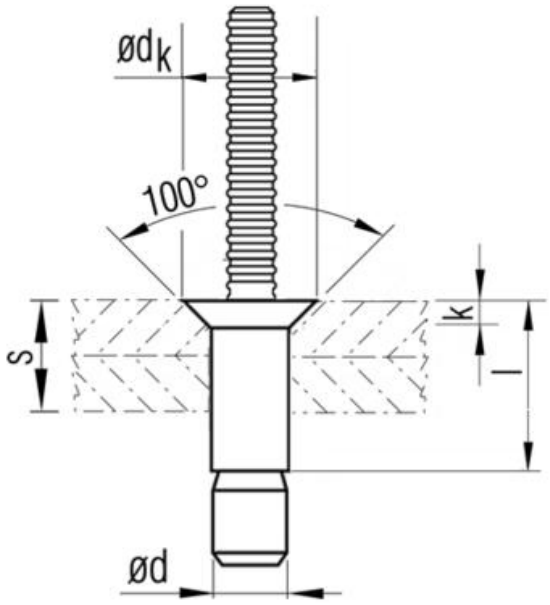

Werkstoff Blindniethülsen: Edelstahl
Werkstoff Nietdorn: Edelstahl
Nennmass Ø: 6.4 mm
Bohrloch Ø: 6.6 - 6.9 mm
Klemmlängenbereich: 4.1 - 12.1 mm
Blindniethülse: 16.8 mm
Blindnietsetzkopf Ø: 10.3 mm, Höhe 2.0 mm
Bruchkraft nominal: Scher 10453 Newton
Bruchkraft nominal: Zug 8006 Newton

Mindestabnahmemenge: 100 Stück

Gewicht / Poids: 0.008 kg

matériau douilles pour rivet aveugle: inox
matériau mandrin à rivet: inox
dimension nominale-Ø: 6.4 mm
trous-Ø: 6.6 - 6.9 mm
plage de serrage: 4.1 - 12.1 mm
douilles pour rivets: 16.8 mm
tête du rivet-Ø: 10.3 mm; hauteur 2.0 mm
force de rupture: cisaillement 10453Newton
force de rupture: traction 8006 Newton

achat minimum: 100 pièces

Abbildungen, Masse und Preise unverbindlich, technische Änderungen vorbehalten.
Illustration, données technique et prix sans engagement. Sous réserve de modifications techniques.

© ECKOLD AG / 2024-10-11

Preis pro Stück / Prix par pièce: **CHF 173.00**

ohne MwSt. / hors TVA

Abbildungen, Masse und Preise unverbindlich, technische Änderungen vorbehalten.
Illustration, données technique et prix sans engagement. Sous réserve de modifications techniques.

ECKOLD AG Rheinstrasse 8 CH-7203 Trimmis Switzerland +41 81 354 12 50 www.eckold.com verkauf@eckold.ch

© ECKOLD AG / 2024-10-11