Innenbeleuchtung & Warnmarkierungen
Eclairage intérieur et pièces électriques

605.030.0115
Deckenleuchte
Plafonnier encastrer

4051965

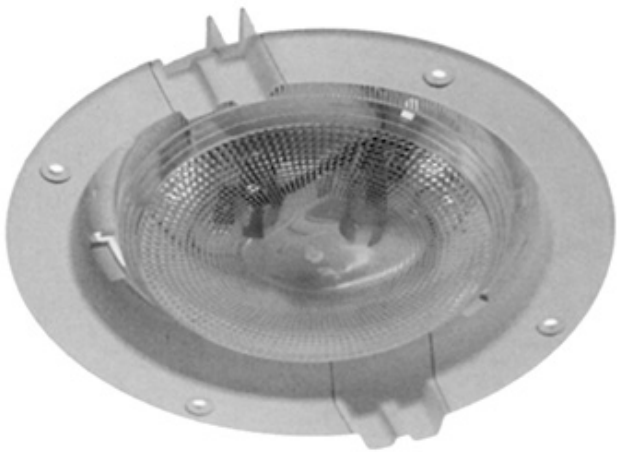

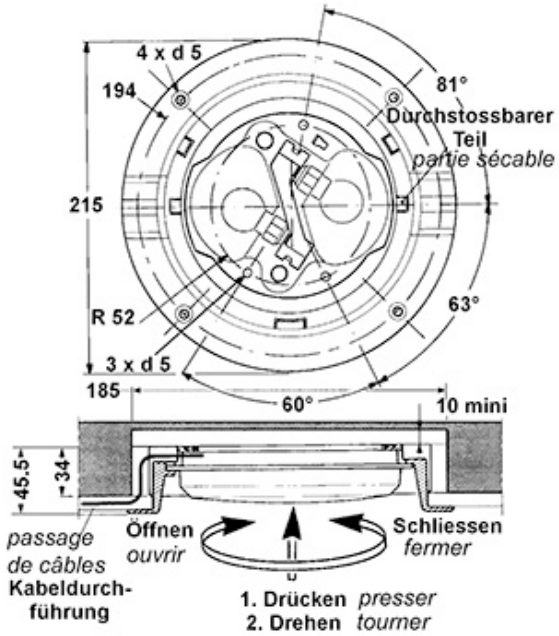

Einbautiefe 34 mm épaisseur 34 mm

Gewicht / Poids: 0.340 kg

Preis pro Stück / Prix par pièce: **CHF 49.50**

ohne MwSt. / hors TVA

Abbildungen, Masse und Preise unverbindlich, technische Änderungen vorbehalten.
Illustration, données technique et prix sans engagement. Sous réserve de modifications techniques.

© ECKOLD AG / 2024-4-26