Stützbeine
Arrêt de pied-support

607.050.0010
Stützbeinsicherung Ø 18 mm / rot grundiert
Arrêt de pied-support Ø 18 mm / longueur 20 mm / couche d'apprêt

727500018

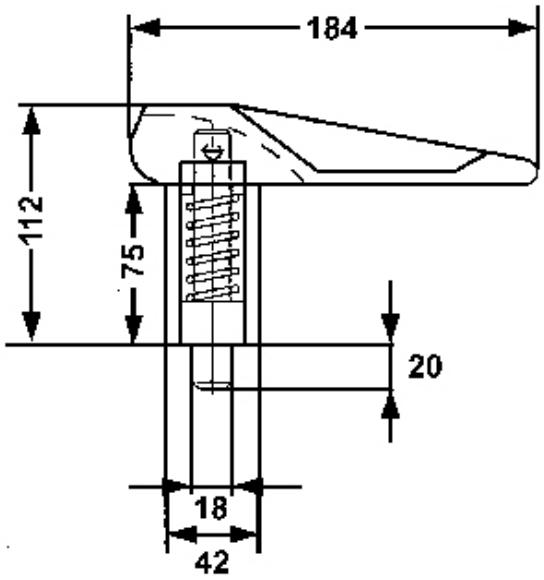

Länge 20 mm

Gewicht / Poids: 1.197 kg

Preis pro Stück / Prix par pièce: **CHF 39.00**

ohne MwSt. / hors TVA

Abbildungen, Masse und Preise unverbindlich, technische Änderungen vorbehalten.
Illustration, données technique et prix sans engagement. Sous réserve de modifications techniques.

ECKOLD AG Rheinstrasse 8 CH-7203 Trimmis Switzerland +41 81 354 12 50 www.eckold.com verkauf@eckold.ch

© ECKOLD AG / 2024-10-11