Stützbeine
Arrêt de pied-support

607.050.0100
Stützbeinsicherung komplett / mit Bolzen Ø 16 mm
Arrêt de pied-support Ø 16 mm / acier, brut

207 860

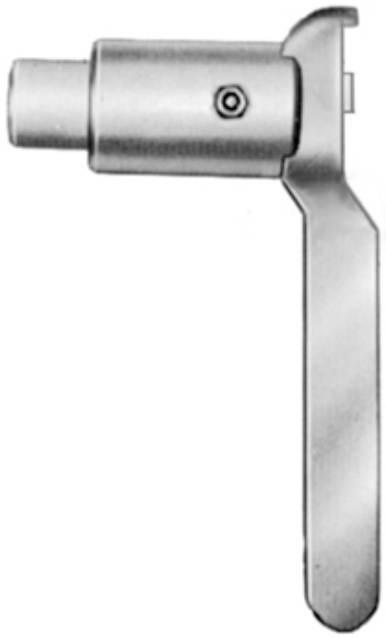

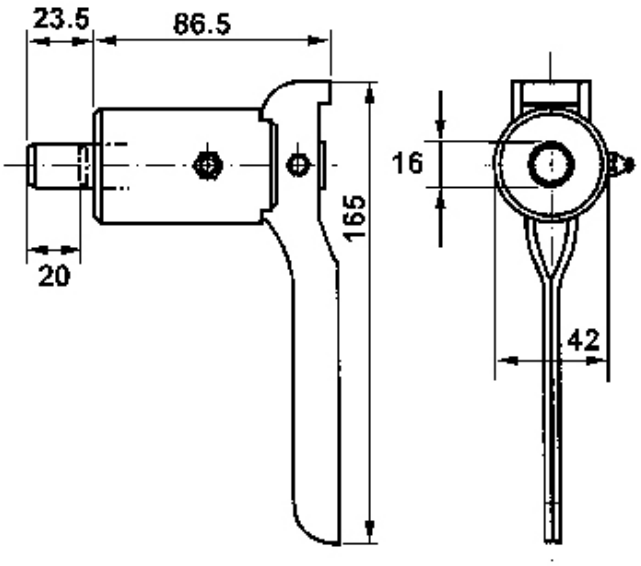

Stahl roh, mit Schmiernippel

avec graisseur pour le boulon.

Gewicht / Poids: 0.950 kg

Preis pro Stück / Prix par pièce: **CHF 43.00**

ohne MwSt. / hors TVA

Abbildungen, Masse und Preise unverbindlich, technische Änderungen vorbehalten.
Illustration, données technique et prix sans engagement. Sous réserve de modifications techniques.

© ECKOLD AG / 2024-4-26