Anschlüsse INOX
Embouts en INOX

609.000.0079
Auge AU2710 Ø 10.1 mm V2a
Oeillet AU2710 Ø 10.1 mm V2a

M10 14-28 / 27 mm / t = 10 mm

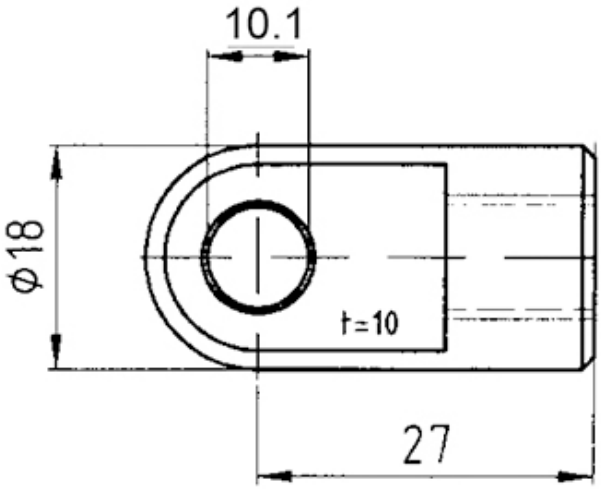

Gewicht / Poids: 0.039 kg

Preis pro Stück / Prix par pièce: **CHF 11.87**

ohne MwSt. / hors TVA

Abbildungen, Masse und Preise unverbindlich, technische Änderungen vorbehalten.
Illustration, données technique et prix sans engagement. Sous réserve de modifications techniques.

ECKOLD AG Rheinstrasse 8 CH-7203 Trimmis Switzerland +41 81 354 12 50 www.eckold.com verkauf@eckold.ch

© ECKOLD AG / 2024-10-11