Beschläge Stahl
Supports en acier

609.960.0040
Lagerplatte mit Kugel / Seitenbeschlag / Kugel Ø 13 mm
Support avec boule / Boule Ø 13 mm

BA01 K13

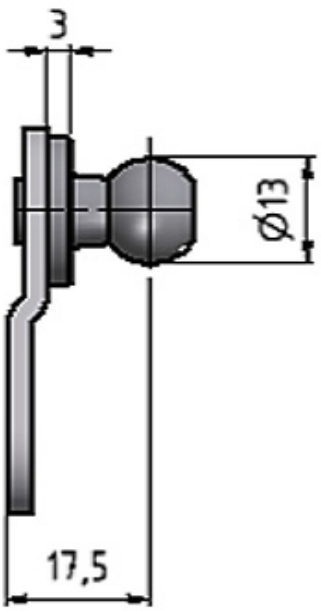

Stahl verzinkt
max. Belastung: 1200 N

Acier zingué
Charge max.: 1200 N

Gewicht / Poids: 0.065 kg

Preis pro Stück / Prix par pièce: **CHF 7.88**

ohne MwSt. / hors TVA

Abbildungen, Masse und Preise unverbindlich, technische Änderungen vorbehalten.
Illustration, données technique et prix sans engagement. Sous réserve de modifications techniques.

ECKOLD AG Rheinstrasse 8 CH-7203 Trimmis Switzerland +41 81 354 12 50 www.eckold.com verkauf@eckold.ch

© ECKOLD AG / 2024-4-19