Kipperteile
Pièces pour installations de baculeur

610.300.0024
Kipperlager mit Platte / hinten rechts
Appui pour basculeur avec plaque / arrière droite

70 x 120 mm

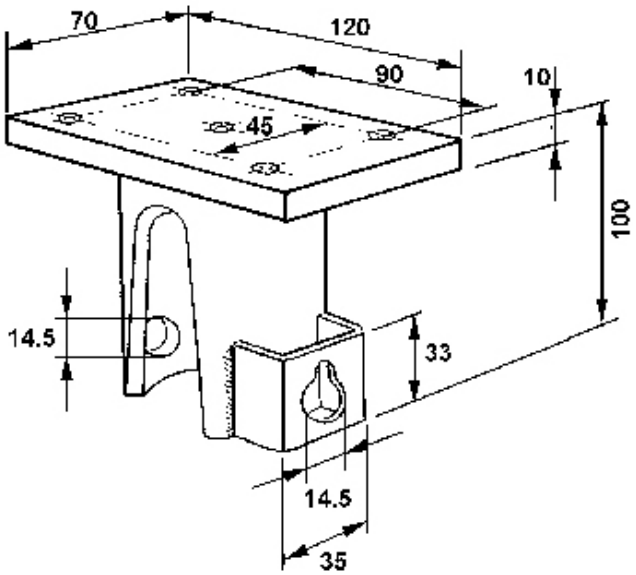

Stahl verzinkt
inkl. Kunststofflager

acier zingué
avec support synthétique

Gewicht / Poids: 1.336 kg

Preis pro Stück / Prix par pièce: **CHF 59.00**

ohne MwSt. / hors TVA

Abbildungen, Masse und Preise unverbindlich, technische Änderungen vorbehalten.
Illustration, données technique et prix sans engagement. Sous réserve de modifications techniques.

ECKOLD AG Rheinstrasse 8 CH-7203 Trimmis Switzerland +41 81 354 12 50 www.eckold.com verkauf@eckold.ch

© ECKOLD AG / 2024-4-26