Kipperteile
Pièces pour installations de baculeur

610.300.0110
Steckbolzen / abgesetzt / D = 16 mm / Ø 12 mm
Goupille / étagée de 16 à 12 mm

030676.01

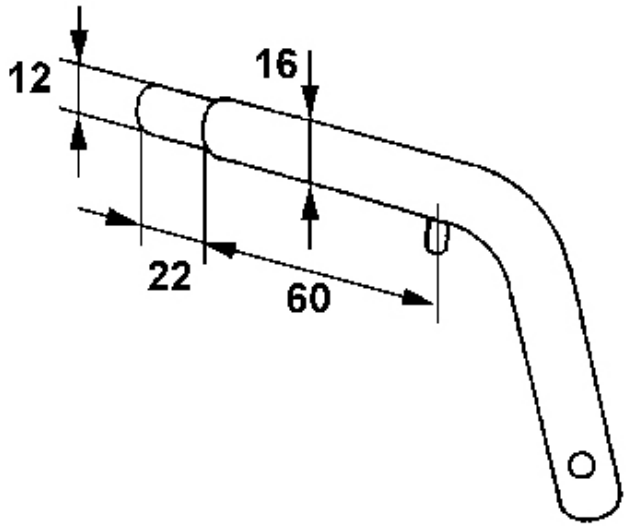

Stahl verzinkt — acier zingué

Gewicht / Poids: 0.295 kg

Preis pro Stück / Prix par pièce: **CHF 10.80**

ohne MwSt. / hors TVA

Abbildungen, Masse und Preise unverbindlich, technische Änderungen vorbehalten.
Illustration, données technique et prix sans engagement. Sous réserve de modifications techniques.

© ECKOLD AG / 2024-10-11