Rammprofile
Profils de butoir

620.300.0250
Rammpufferprofil DELTA H70
Butoir en barre DELTA H70

601 490 / 2600 x 80 x 72 mm

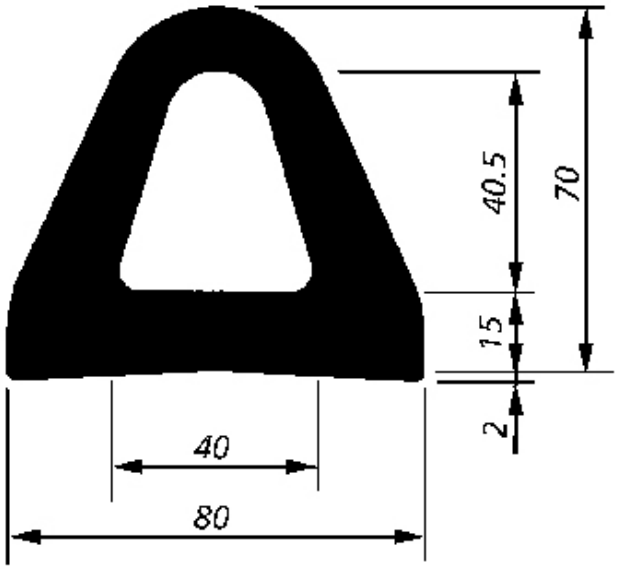

Gewicht / Poids: 7.800 kg

Preis pro Stück / Prix par pièce: **CHF 190.00**

ohne MwSt. / hors TVA

Abbildungen, Masse und Preise unverbindlich, technische Änderungen vorbehalten.
Illustration, données technique et prix sans engagement. Sous réserve de modifications techniques.

ECKOLD AG Rheinstrasse 8 CH-7203 Trimmis Switzerland +41 81 354 12 50 www.eckold.com verkauf@eckold.ch

© ECKOLD AG / 2024-10-11