Drehstangenverschlüsse
Fermetures à espagnolette

622.080.0707
Drehstangenverschluss Einbau
Fermeture d. crémone / à encastrer

0209 10723 / Ø 16 mm / Mini-Push

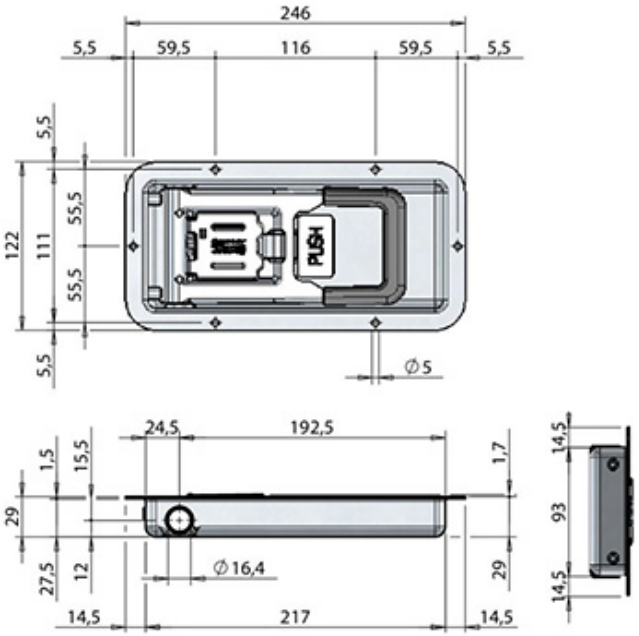

Einbautiefe: 29 mm

Gewicht / Poids: 1.032 kg

Preis pro Stück / Prix par pièce: **CHF 149.00**

ohne MwSt. / hors TVA

Abbildungen, Masse und Preise unverbindlich, technische Änderungen vorbehalten.
Illustration, données technique et prix sans engagement. Sous réserve de modifications techniques.

© ECKOLD AG / 2024-10-11