Diverse Verschlüsse
Fermetures en général

622.700.0007
Gegenstück links + rechts
Contrepartie / gauche et droite

110 x 10 mm

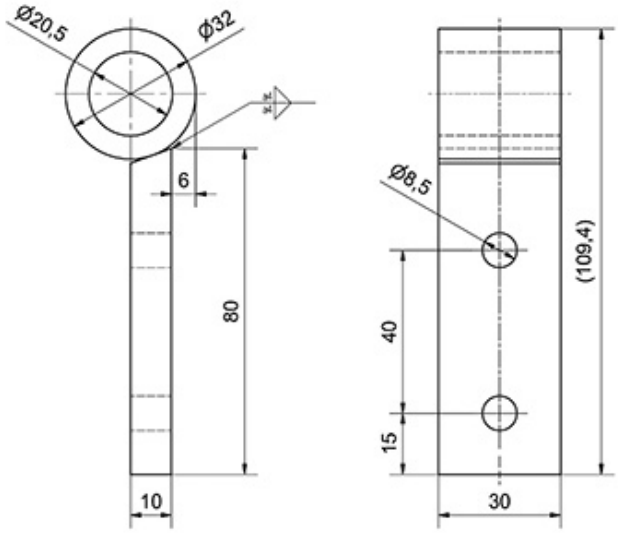

verzinkt zu Kipperverschluss

zinguée pour fermeture de benne

Gewicht / Poids: 0.297 kg

Preis pro Stück / Prix par pièce: **CHF 12.40**

ohne MwSt. / hors TVA

Abbildungen, Masse und Preise unverbindlich, technische Änderungen vorbehalten.
Illustration, données technique et prix sans engagement. Sous réserve de modifications techniques.

© ECKOLD AG / 2024-10-11