Gasdruckfedern Stahl Baureihe G 14-28_mit Ventil

609.350.0000

Gasdruckfeder 700070

G14-28-350-1-757 GZ-GZ N /4/5



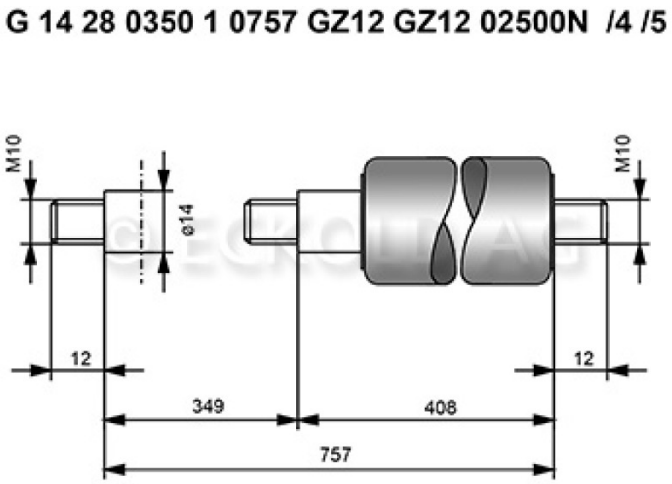

KST-Anschluss: GZ12
ZYL-Anschluss: GZ12
mit Fettkammer
mit Ventil

Gewicht Netto 1.125 kg

Preis

CHF -1.00
ohne MwSt.

Abbildungen, Masse und Preise unverbindlich, technische Änderungen vorbehalten.